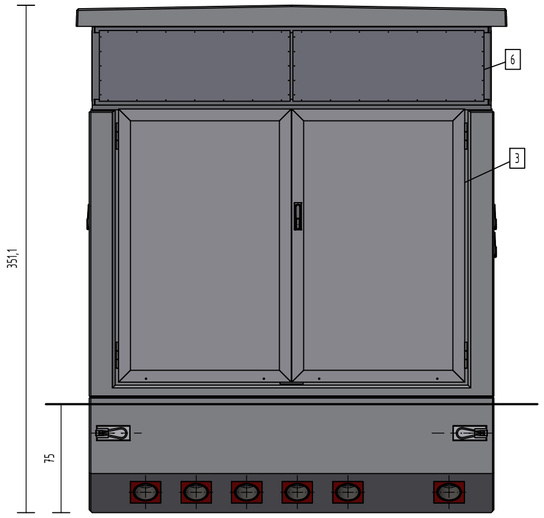

Ansicht A

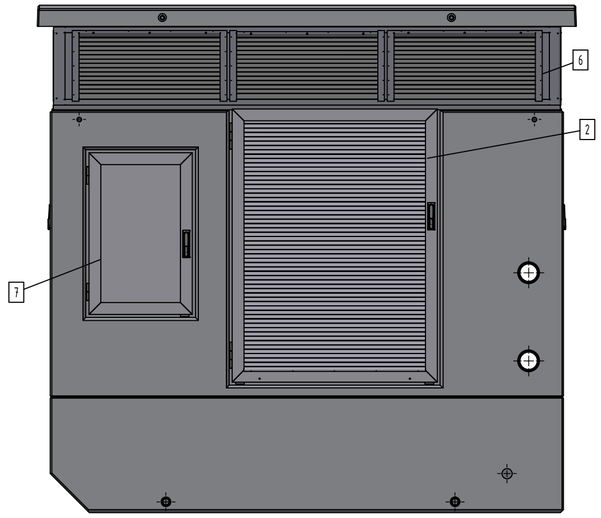

Ansicht B

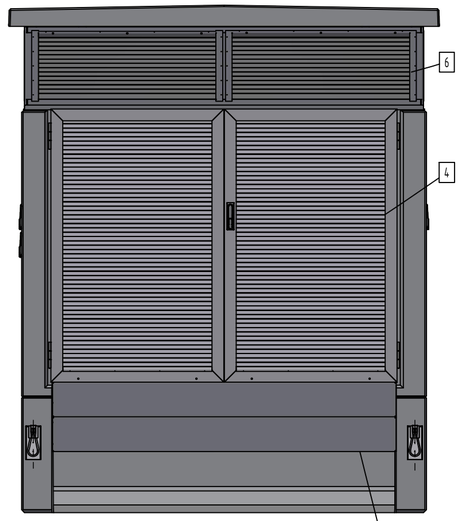

Ansicht C

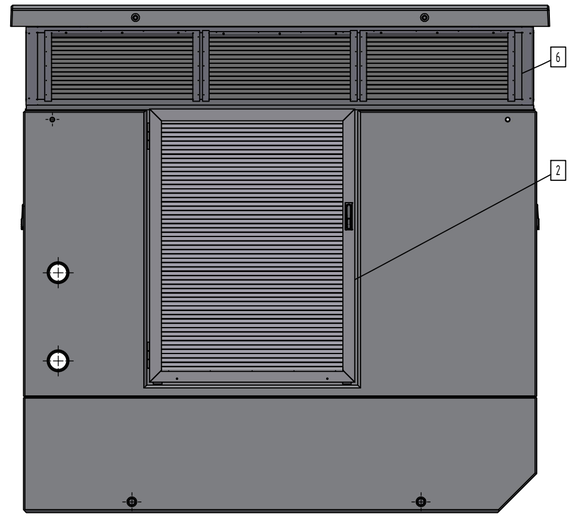

Ansicht D

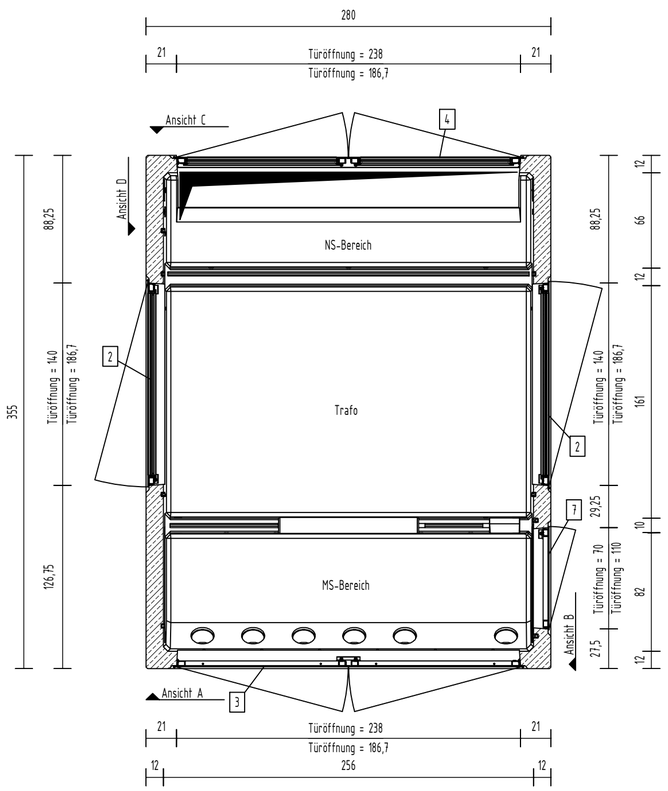

Grundriss

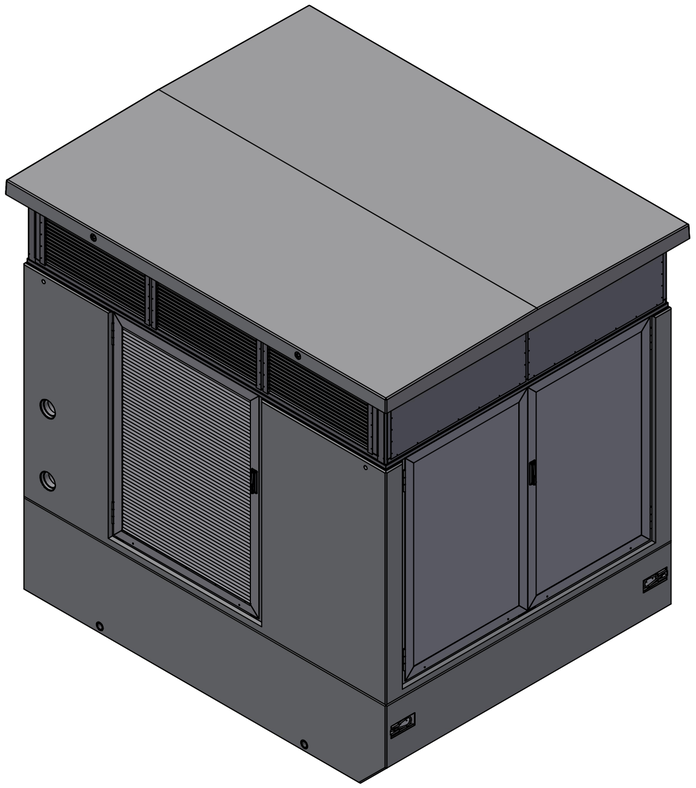

3D-Modell

Pos.	Anzahl	Artikelnummer	Bezeichnung	ZULIEFERER	Größe	Länge	MATERIAL	VOLUMEN	GEWICHT
7	1	37000770	Alutür 700x1100				Alu eloxiert	0 m^3	10 kg
6	1	31004606	Lüfterkranz				Stahl verzinkt	0 m^3	343 kg
5	1	31004510	NS-Vorhangplatte				Edelstahl	0 m^3	48 kg
4	1	37000767	Alutür 2380x1867				Alu eloxiert	0 m^3	90 kg
3	1	37000766	Alutür 2380x1867				Alu eloxiert	0 m^3	42 kg
2	2	37000768	Alutür 1400x1867				Alu eloxiert	0 m^3	52 kg
1	1	30000823-01/05	GBÜ-R3 Typ: G001					5 m^3	10711 kg
			GBÜ-R3 Typ: G001					GESAMTGEWICHT:	11348 kg

TRANSPORTANKER/TRANSPORTSICHERUNG

TRANSPORTANKER	4 x Gewindetransportanker RD42
TRANSPORTSICHERUNG	4 x Ladungssicherungsbox

Kundenzeichnung

Nr.: 26-B-0162-00.0

Maßstab:	Format:	Blatt:
1 : 30	A2	1

Revision:	Datum:	Name:	geändert:

erstellt durch:	erstellt am:	Unterschrift:
MOV	13.03.2026	
interne Freigabe durch:	interne Freigabe am:	Unterschrift:

Projektleiter:

Auftraggeber:

Bauvorhaben, Projekt, Bauort:

GBÜ-R3 Typ: G001
Alu-Einbauteile

Darstellung:

Grundriss, Ansicht, 3D-Modell

GRÄPER

GRÄPER Ahlhorn GmbH & Co. KG
Ida-Gräper-Weg
26197 Ahlhorn
M: info@graeper.de
T: +49 (0) 4435-303-0

Für diese Zeichnung behalten wir uns alle Eigentums- und Urheberrechte vor. Sie darf ohne unsere vorherige Zustimmung weder vervielfältigt noch Dritten zugänglich gemacht werden.